To make your workflow excellent.

SARSTEDT

Gebrauchshinweis Multi-Safe euroMatic®

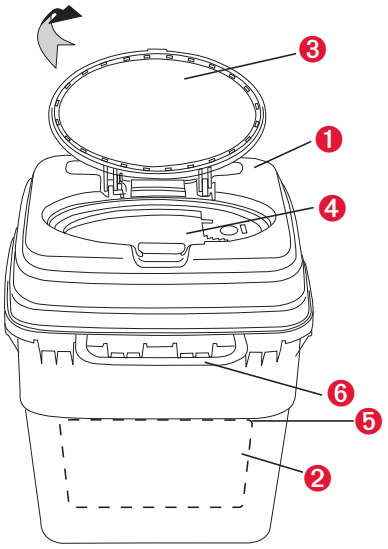

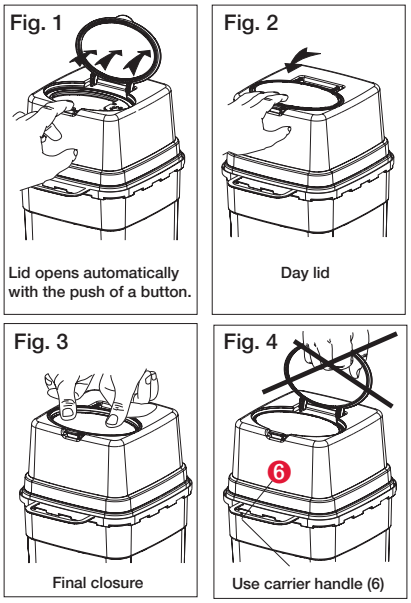

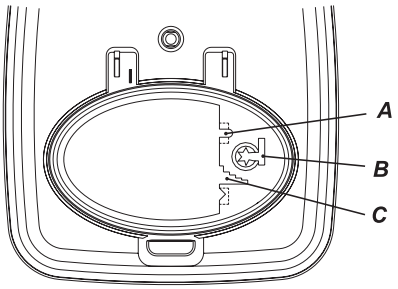

Verpackung	Best-Nr.
1.000	78.669
	für die 6 l und 7 l Ausführung:
100	95.1712

1. Bestimmungsgemäße Verwendung

Der Entsorgungsbehälter dient ausschließlich zur Entsorgung von spitzen und scharfen Gegenständen wie z.B. Kanülen und Skalpellklingen aus dem medizinischen Bereich.

2. Sicherheitshinweise

- Nur Boxen in der Größe verwenden, die für die Aufnahme der zu entsorgenden Gegenstände geeignet sind.
- Box außerhalb der Reichweite von Kindern aufbewahren.
- Der Deckel (❶) muss vor Beginn der Befüllung aufgesetzt und eingerastet sein.
- Box mit empfohlenem Klebeadapter durch Aufdrehen verbinden bzw. durch Einhängen im Wandhalter befestigen, um ein Umfallen zu verhindern.
- Zu entsorgende Gegenstände nur senkrecht in die Box abwerfen.
- Den Tagesdeckel (❸) nicht zum Eindrücken der zu entsorgenden Gegenstände verwenden.
- Skalpelle müssen mit besonderer Sorgfalt in die Box entsorgt werden. Durch zu hohe Krafteinwirkung beim Einwerfen oder beim Nachfüllen anderer Gegenstände besteht die Gefahr einer Verkantung und Beschädigung der Boxenwandungen oder des Boxenbodens.
- Keine Gegenstände gewaltsam in die Box drücken.
- Keine Flüssigkeiten in die Box einfüllen.
- Box nicht über die Füll-Linie (❺) befüllen (Verletzungsgefahr!).
- Nicht mit der Hand oder in sonstiger Weise in die Box fassen (Verletzungsgefahr!).
- Box nicht herunterwerfen.
- Box nicht schütteln. Box nicht fallenlassen.
- Vor Verschluss der Box sicherstellen, dass keine Gegenstände aus der Öffnung ragen.
- Box nur mit den Händen und nicht gewaltsam schließen.
- Box beim Endverschluss nicht gegen den eigenen Körper (z.B. Brust) drücken.
- Befüllte Box nicht von außen zusammendrücken.
- Tragegriff benutzen.
- Vor der Entsorgung der Box genau prüfen, dass Deckel 1 und 3 fest verschlossen sind.

3. Montage (Deckelmontage)

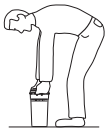

Stellen Sie die Box vor dem Befüllen so auf einen festen Untergrund, dass der Tragegriff (❻) zu Ihnen zeigt. Setzen Sie nun den Deckel (❶) ohne zu verkanten auf das Unterteil (❷), nehmen Sie beide Hände und lehnen Sie sich mit Ihrem Gewicht jeweils auf die gegenüberliegenden Ecken des Deckels (❶). Der Deckel (❶) rastet nun hörbar und sichtbar ringsum ein. Durch die Höhe der Box kann auf einem Tisch die nötige Kraft ggf. nicht aufgebracht werden.

4. Täglicher Gebrauch

Die Box öffnet sich automatisch per Knopfdruck (Abb. 1). Für den täglichen Gebrauch den Tagesdeckel (❸) leicht Richtung Füllöffnung (❹) eindrücken, dann ist ein Öffnen wieder möglich (Abb. 2).

5. Endverschluss des Tagesdeckels (❸)

Nach Befüllung der Box wie folgt verfahren:

Die Box auf einen festen Untergrund stellen und den Tagesdeckel (❸) fest in die Füllöffnung (❹) drücken, bis der Tagesdeckel ringsum hörbar einrastet (Abb. 3). Durch Betätigen der Öffnungstaste springt der gelbe Ring nach oben, der anzeigt, dass die Box entsorgt werden muss.

6. Füll-Linie (❺)

Im oberen/unteren Teil der Boxen ist eine Füll-Linie (❺) sichtbar. Die Box darf aus Sicherheitsgründen nicht über diese Füll-Linie (❺) hinaus befüllt werden.

7.1 Haltevorrichtungen

Zur umstoßsicheren Fixierung der Box stehen Klebeadapter sowie Wandhalter zur Verfügung (siehe hierzu separater GB „Haltevorrichtungen“).

7.2 Tragevorrichtung (❻)

Im oberen Teil der Box ist eine Tragevorrichtung (❻) angebracht. Wenn die Entsorgungsbox endgültig verschlossen wird (Abb. 3), bitte die Box nur an diesem Tragegriff (❻) tragen. Nun kann die Box bequem zur Entsorgungsstätte getragen werden (maximale Belastung des Tragegriffs ca. 6 kg).

8. Abdreh-/ Abziehvorrichtung

8.1 U-förmige Aussparung (Ⓐ), U-förmige Aussparung zum Abziehen von Luersystemen.

8.2 Sternförmige Vielzahnöffnung (Ⓑ), Sternförmige Vielzahnöffnung als Abdrehvorrichtung für Pens.

8.3 Aussparung mit Stufen (C), Stufenartige Aussparung zum Abdrehen von Kanülen.

9. Entsorgung und Kennzeichnung

Die Entsorgungsboxen bestehen aus umweltneutralem Polypropylen. Bei der Verbrennung entstehen keine schädlichen Substanzen. Bei der Entsorgung die Einhaltung der gesetzlichen Vorschriften beachten!

10. DIN EN ISO 23907

Soll die Box konform dieser Richtlinie benutzt werden, muss eine der nachfolgenden Saugeinlagen eingelegt werden.

Diese Publikation kann Informationen zu Produkten enthalten, die evtl. nicht in jedem Land verfügbar sind Technische Änderungen vorbehalten

CUI_99_409_0000_990_NF

SARSTEDT AG & Co. KG
Sarstedtstraße 1 // D-51588 Nümbrecht // Tel.: +49 2293 305 0 // info@sarstedt.com // www.sarstedt.com

To make your workflow excellent.

SARSTEDT

Instructions for Use: Multi-Safe euroMatic®

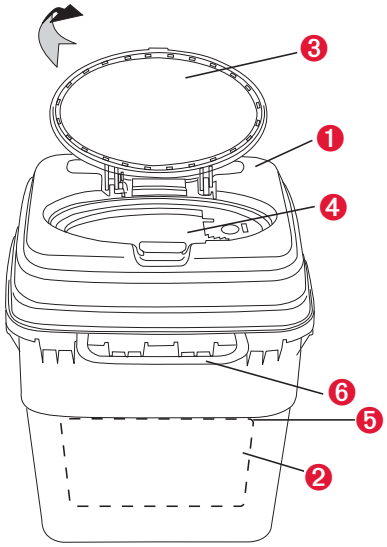

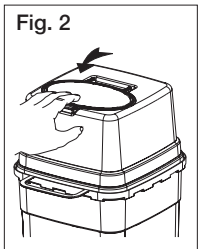

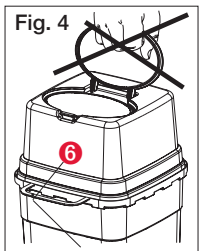

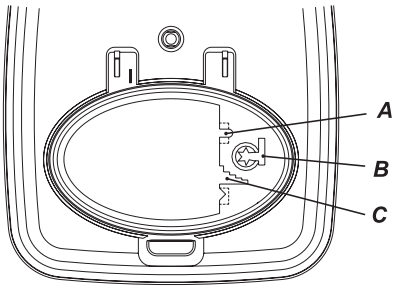

Packaging	Order number
1.000	78.669
	for 6 l and 7 l version:
100	95.1712

1. Intended purpose

The disposal box is exclusively intended for the disposal of pointed and sharp items like, for example, needles and scalpel blades for medical use.

2. Safety instructions

- Use only boxes adequately sized to accommodate the items to be disposed.
- Keep the box beyond the reach of children.
- Ensure that the lid (❶) is assembled and locked into place before filling.
- Attach the box to recommended base adapter or wall holder, or place into the Safety-Tray to protect it against overturning.
- Ensure that items are placed into the box in a vertical direction only.
- Do not use the day lid (❸) to force objects into the box.
- Ensure that scalpels are placed into the box with special care. Excessive force used to place sharps or subsequently fill other objects into the box involves the risk of jamming or damage to the walls or base.
- Do not use force to press objects into the box.
- Do not fill with liquids.
- Do not fill the box above the maximum filling line (❺) (health hazard!).
- Do not touch the inside of the box with your hands or otherwise (health hazard!).
- Do not throw.
- Do not shake.
- Do not drop.
- Ensure that no objects are jutting out prior to closing the box.
- Do not use force to close the box and close by hand only.
- Do not press the box against your body (e.g. chest) for final closure.
- Do not press the box together from the outside when full.
- Use the carrier handle for transport.
- Prior to disposal, ensure that lids 1 and 3 are securely closed.

3. Assembly (lid assembly)

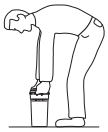

Prior to filling, place the box on a solid surface with the carrier handle (❻) facing in your direction. Place the lid (❶) squarely onto the base (❷) and push down the opposite sides of the lid (❶) with both hands. Placed on a table, be aware that you may not be able to exert sufficient force due to the height of the box.

4. Daily use

The box opens automatically by pressing the push button (Fig. 1). For daily use, press the day lid (❸) lightly into the filling opening (❹) to enable re-opening (Fig. 2).

5. Final closure of day lid (❸)

After filling, proceed as follows: Place the box on a solid surface and press the day lid (❸) firmly into the filling opening (❹) until the day lid audibly locks into place along the entire circumference of the box (Fig. 3).

Press the pushbutton to release a yellow ring indicating that the box must be transferred to the disposal site.

6. Fill line - maximum filling level (❺)

The upper section of the box features a fill line (❺). Ensure that the box is not filled above this line (❺).

For safety reasons, do not fill the box above the maximum filling level (❺).

7.1 Holding fixtures

A base adapter and wall holder are available to protect the box against unintentional overturning

(Refer to separate User Guide: “Holding Fixtures”).

7.2 Carrier handle (❻)

The upper section of the box features a carrier handle (❻). After final closure of the disposal box (Fig. 3), be aware to hold the box by this handle (❻) for convenient transport to the disposal site (max. 6 kg, approx.).

8. Removal aids

8.1 U-shaped recess (Ⓐ)

for sharps removal from Luer lock systems.

8.2 Slotted recess (Ⓑ)

For the removal of scalpels.

8.3 Stepped recess (C)

for the removal of needles.

9. Disposal and identification

Disposal boxes are made from ecologically friendly polypropylene. Incineration does not cause emission of any harmful substances. Observe statutory provisions pertaining to disposal!

10. DIN EN ISO 23907

If you use the disposal box in agreement with this directive, you will have to insert one of these absorbent liners:

This document may contain information on products that may not be available in particular countries Technical modifications reserved

SARSTEDT AG & Co. KG
Sarstedtstraße 1 // D-51588 Nümbrecht // Phone: +49 2293 305 0 // export@sarstedt.com // www.sarstedt.com

Mode d'emploi Multi-Safe euroMatic®

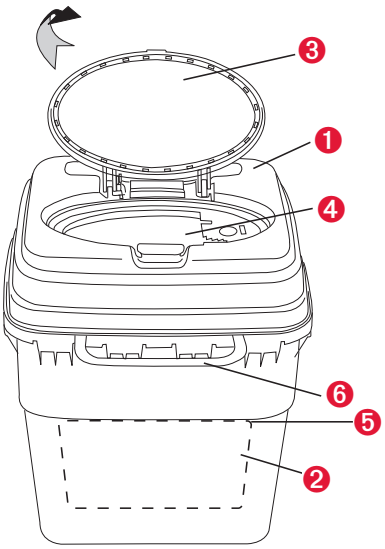

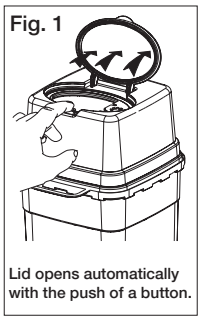

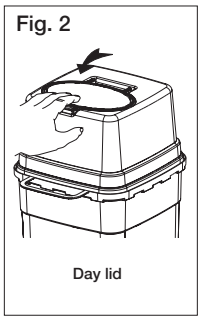

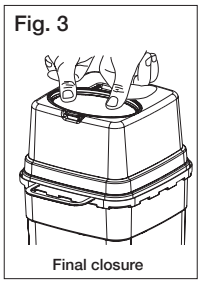

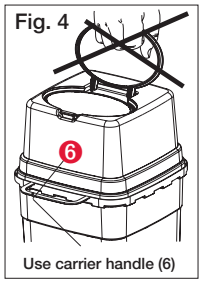

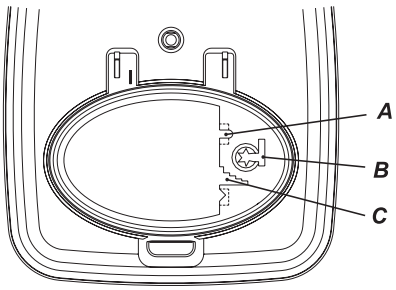

Conditionnement	Référence.
1.000	78.669
	Pour les modèles 6 l et 7 l :
100	95.1712

1. Utilisation

Le récipient à déchets sert exclusivement à l'élimination d'objets coupants, piquants et tranchants, comme par ex. les aiguilles et les lames de scalpel utilisées à des fins médicales.

2.Consignes de sécurité

- Utiliser uniquement des boîtes de taille correspondant aux objets à éliminer.
- Conserver les boîtes hors de portée des enfants.
- Le couvercle (❶) doit être mis en place et enclenché avant utilisation.
- Fixez la boîte sur le support adaptateur adhésif en la vissant ou en l'accrochant au support mural afin d'éviter qu'elle ne tombe.
- Placer les objets à éliminer uniquement à la verticale dans la boîte.
- Ne pas utiliser le couvercle quotidien (❸) pour insérer les objets à éliminer.
- Les scalpels doivent être jetés dans la boîte avec un soin particulier. Une force excessive lors du jet ou du remplissage d'autres objets peut entraîner un basculement et endommager les parois ou le fond de la boîte.
- Ne pas forcer pour placer les objets dans la boîte.
- Ne pas stocker des liquides dans la boîte.
- Ne pas remplir la boîte au-delà de la ligne de remplissage (❺) (risque de blessure !).
- Ne pas mettre les mains ou tout autre objet dans la boîte (risque de blessure !).
- Ne pas lancer la boîte.
- Ne secouez pas la poubelle. Ne la laissez pas tomber.
- Avant de fermer la boîte, vérifier qu'aucun objet ne dépasse de l'ouverture.
- Fermer la boîte à la main uniquement, sans forcer.
- Pour la fermeture définitive, ne pas tenir la boîte contre soi (par ex. sur le torse).
- Ne pas compresser la boîte remplie depuis l'extérieur.
- Utiliser la poignée de transport.
- Avant de jeter la boîte, vérifiez soigneusement que les couvercles 1 et 3 sont bien fermés.

3. Montage (montage du couvercle)

Avant utilisation de la boîte, placez-la sur une surface stable de manière à ce que la poignée (❻) soit tournée vers vous. Placez ensuite le couvercle (❶) sur la partie inférieure (❷) sans le coincer, prenez-le à deux mains et appuyez de tout votre poids sur les coins opposés du couvercle (❶). Le couvercle (❶) s'enclenche alors de manière audible et visible tout autour. En raison de la hauteur de la boîte, il se peut que la force nécessaire ne puisse pas être appliquée sur une table.

4. Utilisation quotidienne

La boîte s'ouvre automatiquement en appuyant sur un bouton (fig. 1). Pour une utilisation quotidienne, appuyez légèrement sur le couvercle (❸) en direction de l'ouverture de remplissage (❹) pour pouvoir l'ouvrir (fig. 2).

5. Fermeture définitive du couvercle quotidien (❸)

Après avoir rempli la boîte, procédez comme suit :

Placez la boîte sur une surface stable et appuyez fermement sur le couvercle quotidien (❸) dans l'ouverture de remplissage (❹) jusqu'à ce que le couvercle s'enclenche de manière audible tout autour (fig. 3). En appuyant sur le bouton d'ouverture, l'anneau jaune remonte, indiquant que la boîte peut être jetée.

6. Ligne de remplissage (❺)

Une ligne de remplissage (❺) est visible dans la partie supérieure/inférieure des boîtes. Pour des raisons de sécurité, la boîte ne doit pas être remplie au-delà de cette ligne de remplissage (❺).

7.1 Dispositifs de fixation

Des adaptateurs adhésifs et des supports muraux sont disponibles pour fixer la boîte de manière à ce qu'elle ne puisse pas se renverser (voir à ce sujet la fiche technique séparée « Dispositifs de fixation »).

7.2 Dispositif de transport (❻)

Un dispositif de transport (❻) est fixé dans la partie supérieure de la boîte. Lorsque la boîte de collecte est définitivement fermée (fig. 3), veuillez la transporter uniquement à l'aide de cette poignée (❻). La boîte peut alors être facilement transportée jusqu'au site de collecte (charge maximale de la poignée : environ 6 kg).

8. Dispositif de dévissage/retrait

8.1 Encoche en forme de U (Ⓐ), encoche en forme de U pour retirer les systèmes Luer.

8.2 Ouverture multidentée en forme d'étoile (Ⓑ), ouverture en étoile à plusieurs dents servant de dispositif de dévissage pour stylos.

8.3 Évidement à gradins (C), évidement en gradins pour le dévissage des aiguilles.

9. Élimination et marquage

Les boîtes d'élimination sont en polypropylène neutre pour l'environnement. Leur incinération ne génère aucune substance nocive. Veuillez respecter les dispositions légales lors de l'élimination !

10. DIN EN ISO 23907

Pour que la boîte soit conforme à cette directive, il est nécessaire d'y insérer l'une des matières absorbantes suivantes.

Cette publication peut contenir des informations sur des produits qui ne sont pas nécessairement disponibles dans tous les pays. Sous réserve de modifications techniques.

SARSTEDT AG & Co. KG
Sarstedtstraße 1 // D-51588 Nümbrecht // Phone: +49 2293 305 0 // export@sarstedt.com // www.sarstedt.com

Bruksanvisning Multi-Safe euroMatic®

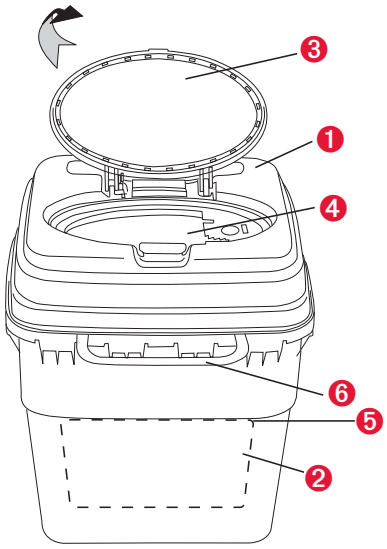

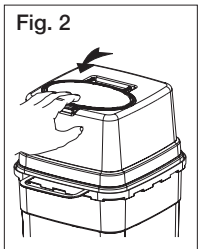

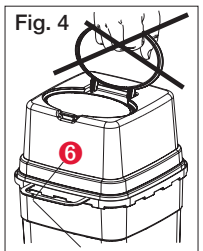

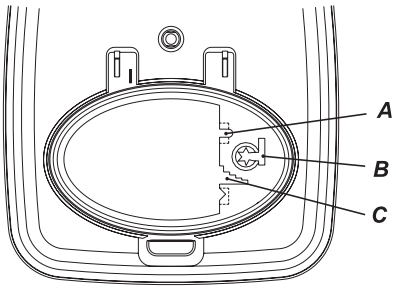

Förpackning	Beställningsnummer.
1.000	78.669
	För 6-liters- och 7-litersmodellerna:
100	95.1712

1. Användning

Avfallsbehållaren är endast avsedd för avfallshantering av stickande och skärande föremål, t.ex. kanyler och skalpellblad från medicinsk verksamhet.

2.Säkerhetsanvisningar

- Använd endast behållare som är lämpliga för de föremål som ska kasseras.
- Förvara behållaren utom räckhåll för barn.
- Locket (❶) måste vara påsatt och låst innan behållaren fylls.
- Fäst behållaren på den rekommenderade bordshållaren, i väggfästet eller ställ den i "Safety-Tray" för att förhindra att den välter.
- Kasta endast föremål som ska kasseras vertikalt i behållaren.
- Använd inte dagslocket (❸) för att trycka in föremål som ska kasseras.
- Skalpeller måste kasseras i behållaren med särskild försiktighet. Om för stor kraft används vid påfyllning eller om andra föremål därefter staplas på varandra finns risk för att de fastnar och att behållarens väggar och botten skadas.
- Tryck inte in föremål i behållaren med våld.
- Häll inte vätskor i behållaren.
- Fyll inte behållaren över fyllnadslinjen (❺) (risk för skador!).
- Rör inte behållarens insida med händerna eller på annat sätt (risk för skador!).
- Kasta inte behållaren.
- Skaka inte behållaren. Tappa inte behållaren.
- Innan du stänger behållaren, se till att inga föremål sticker ut ur öppningen.
- Stäng behållaren med händerna och använd inte våld.
- Tryck inte behållaren mot din kropp (t.ex. bröstet) när du stänger den.
- Tryck inte ihop den fyllda behållaren.
- Använd bärhandtaget.
- Kontrollera noggrant att lock 1 och 3 är ordentligt stängda innan du kasserar behållaren.

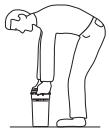

3. Montering (montering av lock)

Innan behållaren tas i bruk, ställ den på ett fast underlag, så att bärhandtaget (❻) är vänd mot dig. Sätt locket (❶) på underdelen (❷) rakt mot kanten, och tryck ner locket jämnt med båda händerna (❶). På grund av behållarens höjd kan det hända att den nödvändiga kraften inte kan uppnås på ett bord.

4. Daglig användning

Behållaren öppnas automatiskt med ett knapptryck (fig. 1). För daglig användning trycker du lätt på dagslocket (❸) mot öppningen (❹), då går det att öppna igen (fig. 2).

5. Slutgiltig stängning av dagslocket (❸)

Gör så här efter att du har fyllt behållaren:

Ställ behållaren på ett fast underlag och tryck fast dagslocket (❸) i öppningen (❹) tills dagslocket hörbart låser fast hela vägen runt (fig. 3). Tryck på knappen så att den gula ringen frigörs, detta indikerar att behållaren är slutgiltigt stängd.

6. Fyllnadslinje (❺)

I den övre delen av behållaren syns en fyllnadslinje (❺). Av säkerhetsskäl får behållaren inte fyllas över denna linje (❺).

7.1 Fästanordningar

För att säkert fixera behållaren finns bordshållare och väggfästen tillgängliga (se separat GB "Fästdon").

7.2 Bäranordning (❻)

I den övre delen av behållaren finns en bärhandtag (❻). När avfallsbehållaren slutligen stängs (fig. 3), bär du behållaren endast i detta bärhandtag (❻). Behållaren kan på så sätt bekvämt bäras till avfallsplatsen (maximal belastning på bärhandtaget ca 6 kg).

8. Avtappnings-/avdragningsanordning

8.1 U-formad urtagning (Ⓐ), för avdragning av Luer-system.

8.2 Stjärnformad och tandad öppnig (Ⓑ), för isärtagning av insulinpennor.

8.3 Urtag med steg (C), för avlägsnande av kanyler.

9. Avfallshantering och märkning

Avfallsbehållarna är tillverkade av miljövänligt polypropen. Vid förbränning bildas inga skadliga ämnen. Följ gällande lagstiftning vid avfallshantering!

10. DIN EN ISO 23907

Om behållaren ska användas i enlighet med denna riktlinje måste det absorberande inlägget användas.

Denna publikation kan innehålla information om produkter som eventuellt inte är tillgängliga i alla länder. Tekniska ändringar förbehålls.

SARSTEDT AG & Co. KG
Sarstedtstraße 1 // D-51588 Nümbrecht // Phone: +49 2293 305 0 // export@sarstedt.com // www.sarstedt.com